10.02-3512

12,5

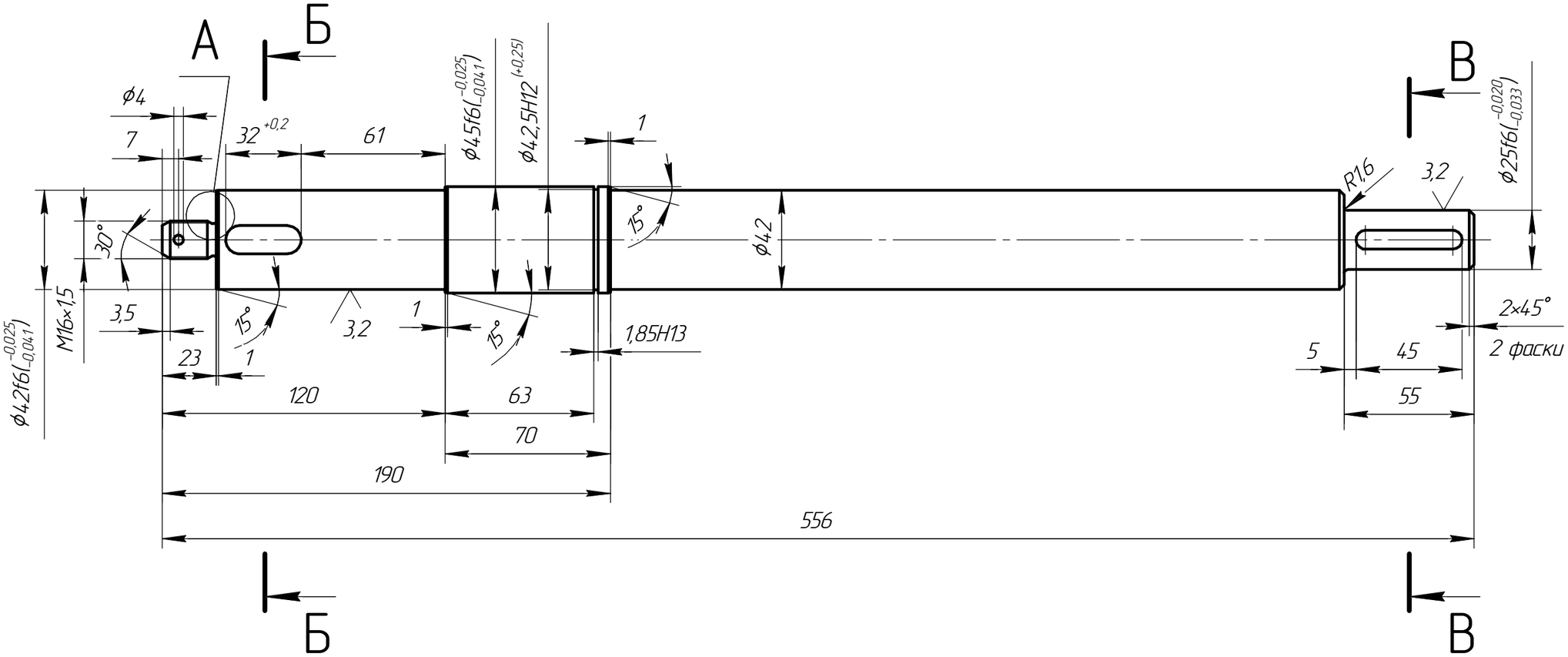

Б–Б

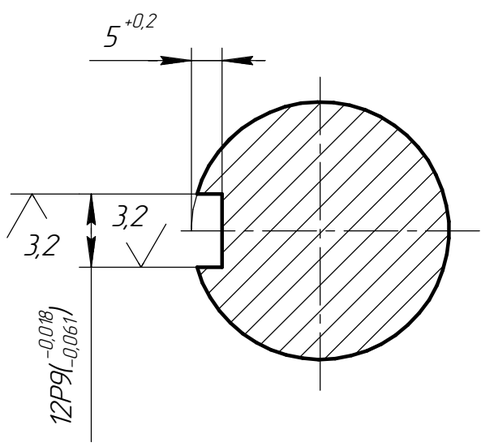

В–В

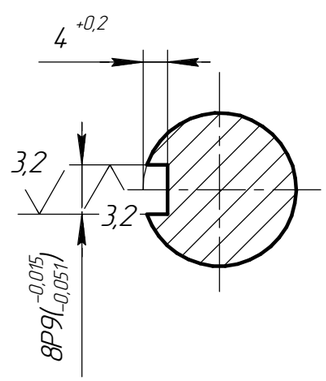

А(5:1)

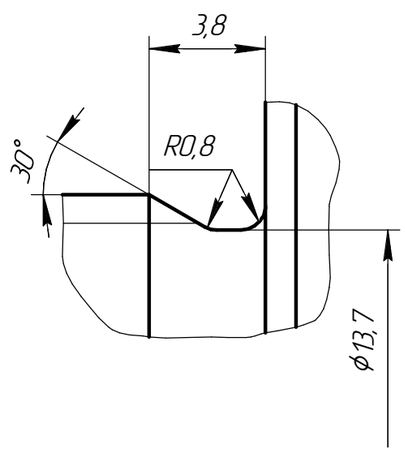

1. НВ 240...280.
2. Неук. пред. откл. размеров: H14, h14, $\pm \frac{IT14}{2}$.
3. Допускается изготовление из стали 45 по ГОСТ 1050–88.

МН/13–1. Машина кислородной резки. Тележка.

Изм.	Лист	№ докум.	Подп.	Дата
Разраб.		Красильникова		03.10г
Пров.		Азаров		
Т.контр.				
Нач.бюро		Хорошун		
Н.контр.				
Утв.				

10.02–3512

Вал

Лит.	Масса	Масштаб
	5,5	1:2

Лист | Листов 1

Сталь 40Х ГОСТ 4543–71

ДМКД КЦ

Перв. примен. | Справ. № | Подп. и дата | Инв. № дубл. | Взам. инв. № | Подп. и дата | Инв. № подл.

Копировал | Формат А3